AIB-VINCOTTE Belgium, vereniging zonder winstoogmerk
ERKENDE CONTROLE-INSTELLING
Maatschappelijke zetel: André Drouartlaan, 29 - B-1160 Brussel
Tel.: (02) 674 57 11 - Fax: (02) 674 59 59 - Telex: 23166

☐ AV Antwerpen - Limburg : Tel.: 03 221 86 11
☐ AV Brabant : Tel.: 02 674 57 11
☒ AV Oost & West Vlanderen : Tel.: 09 244 77 11
☐ AV Wallonie : Tel.: 081 432 611

(1)

Code PC Resi. ☐
☐

1e verlenging

Personen verantwoordelijk voor de uitvoering van het werk:
Naam, Voornaam: F. Dhollander
BTW nr: 519367707
of identiteitskaartnr:
Stroomleverancier: Electrabel
Meter nr: stand:
Wijze van meting: ☒ dag - ☐ tweevoudig - ☐ nachttarief -

VERSLAG nr: P025130080/6EN
Lid nr: Ontvangstbewijs nr:
Installatie: Naam: De Heulenaerstoet/Dr Kypellaan
Adres: Rerstraat 12A
9000 Gent 1e verlenging
Datum onderzoek: 21/01/2003
Eigenaar of aangestelde: Tel.: Idem
Naam, Voornaam:
Adres: Idem
Aanvrager: Idem

Type van bezoek: ☒ 270 ☐ 271 ☐ 276 AREI Aard installatie: ☒ Nieuwe ☐ Uitbreiding ☐ Wijziging ☐ Bestaande ☐ Tijdelijke
Onderzoek volgens de voorschriften van: ☒ AREI. art. ☒ 86 ☐ 87 ☐ 88 ☐ 95 ☐ ARAB ☐ T.R. ☐ Stroomleverancier
Installatie ontworpen voor een spanning van V, AC, Bescherming aansluiting: 40 A Type: Aut. + D.F. 03A 4p
Omschrijving aansluiting: Ondergronds. Kabeltype: ☒ VB - Doorsnede: 4 x 16 mm²
Voeding hoofdbord: 2 x 16 mm² Aantal borden: 1 Aantal eindstroombanen: 10
Type aardelektrode: Fon Bestcond Spreidingsweerstand: 25 Ohms Algemeen isolatieniveau: > 5 M Ohms

PROCES-VERBAAL VAN ONDERZOEK VAN EEN ELEKTRISCHE LAAGSPANNINGSINSTALLATIE

BESCHRIJVING VAN DE INSTALLATIE: de opstellingsschema('s) en het (de) eendraadsschema('s) maken integraal deel uit van dit verslag en werden voor gezien getekend.

Zie schema's		Voor gezien Electrabel 24/1/03

INBREUKEN (voor de betekenis van de nummers zie keerzijde)
Geen inbreuken.
Opmerking: Bijkomende opmerkingen werk nu uitgevoerd en opgezichtigd. Lichtcircuit is nog niet opgebouwd in de schakelkast.

De hoofddifferentieel was - werd - (niet) - gelood.
De elektrische installatie moet opnieuw gekeurd worden vóór 21/03/2007 evenals voor de ingebruikname van aanzienlijke wijzigingen en/of uitbreidingen zoals het bijvoegen van een stroomkring.

Besluit:
DE NIEUWE ELEKTRISCHE INSTALLATIE - IS - IS NIET - CONFORM AAN DE HIER VOOR VERMELDE VOORSCHRIFTEN
DE INSTALLATIE WAS - MAG - MAG NIET - ONDER SPANNING

VERSLAG VAN ONDERZOEK VAN DE BESTAANDE INSTALLATIE (ART. 276 VAN HET AREI)

INBREUKEN op het bestaand gedeelte (voor de betekenis van de nummers zie keerzijde)

De installatie moet vóór ..... opnieuw gekeurd worden.

Overeenkomstig artikel 274 van het AREI, moeten zonder vertraging de werken worden uitgevoerd die nodig zijn om de vastgestelde inbreuken te doen verdwijnen, en moeten alle gepaste maatregelen worden getroffen opdat bij het in dienst blijven van de installatie de inbreuken geen gevaar zouden vormen voor de personen of goederen.

Bijlagen: Schema's
VISUM VAN DE STROOMVERDELER:

Voor de direkteur-generaal
Naam, Agentnr., Handtekening
2513

15 001 02 13

AIB-VINÇOTTE Belgium, vereniging zonder winstoogmerk
ERKENDE CONTROLE-INSTELLING
Maatschappelijke zetel: André Drouartlaan, 29 - B-1160 Brussel
Tel.: (02) 674 57 11 - Fax: (02) 674 59 59 - Telex: 23166

☐ AV Antwerpen - Limburg : Tel.: 03 221 86 11
☐ AV Brabant : Tel.: 02 674 57 11
☒ AV Oost & West Vlanderen : Tel.: 09 244 77 11
☐ AV Wallonie : Tel.: 081 432 611

Code PC Resi. ☐
☐

AV AIB VINÇOTTE BELGIUM

(1)

Personen verantwoordelijk voor de uitvoering van het werk:
Naam, Voornaam: F D'Hollander
BTW nr: 519 841 707
of identiteitskaartnr:
Stroomleverancier: Electrabel

Meter nr: stand:
Wijze van meting: ☒ dag - ☐ tweevoudig - ☐ nachttarief -

VERSLAG nr: P0 25 1300 600/GEN
Lid nr: Ontvangstbewijs nr:
Installatie: Naam: Dr Meulemeester i.O.v.p.b.
Adres: Peerstraat 124
2+3 verdiep (Duplex) 9000 Gent
Datum onderzoek: 24/01/2003
Eigenaar of aangestelde: Tel.:
Naam, Voornaam: Idem
Adres:
Aanvrager: Idem

Type van bezoek: ☒ 270 ☐ 271 ☐ 276 AREI Aard installatie: ☒ Nieuwe ☐ Uitbreiding ☐ Wijziging ☐ Bestaande ☐ Tijdelijke
Onderzoek volgens de voorschriften van: ☒ AREI. art. ☒ 86 ☐ 87 ☐ 88 ☐ 95 ☐ ARAB ☐ T.R. ☐ Stroomleverancier

Installatie ontworpen voor een spanning van 220 V, AC, Beschermingaansluiting: 40 A Type: Aut. + Diff. 0,3 A
Omschrijving aansluiting: Ondergronds Kabeltype: EXVB Doorsnede: 4 x 16 mm²
Voeding hoofdbord: 2 x 10 mm² Aantal borden: 1 Aantal eindstroombanen: 11
Type aardelektrode: Pen/Betonnet Spreidingsweerstand: 25 Ohms Algemeen isolatieniveau: > 5 M Ohms

PROCES-VERBAAL VAN ONDERZOEK VAN EEN ELEKTRISCHE LAAGSPANNINGSINSTALLATIE

BESCHRIJVING VAN DE INSTALLATIE: de opstellingsschema('s) en het (de) eendraadsschema('s) maken integraal deel uit van dit verslag en werden voor gezien getekend.

Zie Schema's		Hervigde Elektriek 24/1/03

INBREUKEN (voor de betekenis van de nummers zie keerzijde)
Geen

Opmerkingen: Lichtarmatuur in badkamer is nog niet geplaatst en dient spatwaterdicht type te zijn IPX4
Bykomende aarput verbinding nog niet geplaatst en/of zichtbaar.

De hoofddifferentieel was - werd - (niet) - gelood.
De elektrische installatie moet opnieuw gekeurd worden vóór 21/01/2028 evenals voor de ingebruikname van aanzienlijke wijzigingen en/of uitbreidingen zoals het bijvoegen van een stroomkring.

Besluit:
DE NIEUWE ELEKTRISCHE INSTALLATIE - IS - IS NIET - CONFORM AAN DE HIER VOOR VERMELDE VOORSCHRIFTEN
DE INSTALLATIE WAS - MAG - MAG NIET - ONDER SPANNING

VERSLAG VAN ONDERZOEK VAN DE BESTAANDE INSTALLATIE (ART. 276 VAN HET AREI)

INBREUKEN op het bestaand gedeelte (voor de betekenis van de nummers zie keerzijde)

De installatie moet vóór ..... opnieuw gekeurd worden.

Overeenkomstig artikel 274 van het AREI, moeten zonder vertraging de werken worden uitgevoerd die nodig zijn om de vastgestelde inbreuken te doen verdwijnen, en moeten alle gepaste maatregelen worden getroffen opdat bij het in dienst blijven van de installatie de inbreuken geen gevaar zouden vormen voor de personen of goederen.

Bijlagen: Schema's
VISUM VAN DE STROOMVERDELER:

Voor de direkteur-generaal
Naam, Agentnr., Handtekening
9513

15 001 0 2 13

AIB-VINÇOTTE Belgium, vereniging zonder winstoogmerk
ERKENDE CONTROLE-INSTELLING
Maatschappelijke zetel: André Drouartlaan, 29 - B-1160 Brussel
Tel.: (02) 674 57 11 - Fax: (02) 674 59 59 - Telex: 23166

BELGIUM

☐ AV Antwerpen - Limburg : Tel.: 03 221 86 11
☐ AV Brabant : Tel.: 02 674 57 11
☒ AV Oost & West Vlanderen : Tel.: 09 244 77 11
☐ AV Wallonie : Tel.: 081 432 611

(1)

Code PC Resi. ☐
☐

Personen verantwoordelijk voor de uitvoering van het werk:
Naam, Voornaam: Firma D'Hollemeester
BTW nr: 513841707
of identiteitskaartnr:
Stroomleverancier: Electrabel

Meter nr: stand:
Wijze van meting: ☒ dag - ☐ tweevoudig - ☐ nachttarief -

VERSLAG nr:
Lid nr: Ontvangstbewijs nr:
Installatie: Naam: D'Hollemeester Claude Kapelle
Adres: Perzeltraat 128 9000 Gent
gelijkvloers
Datum onderzoek: 21/01/2003
Eigenaar of aangestelde: Tel.: Idem
Naam, Voornaam:
Adres: Idem
Aanvrager: id

Type van bezoek: ☒ 270 ☐ 271 ☐ 276 AREI Aard installatie: ☒ Nieuwe ☐ Uitbreiding ☐ Wijziging ☒ Bestaande ☐ Tijdelijke
Onderzoek volgens de voorschriften van: ☒ AREI. art. ☒ 86 ☐ 87 ☐ 88 ☐ 95 ☐ ARAB ☐ T.R. ☐ Stroomleverancier

Installatie ontworpen voor een spanning van 230 V, AC, Bescherming aansluiting: 40 A Type: Aut. + Dif 20.3/40
Omschrijving aansluiting: Ondergronds- Kabeltype: EPR Doorsnede: 4 x 16 mm²
Voeding hoofdbord: 2 x 16 mm² Aantal borden: 1 Aantal eindstroombanen: 10
Type aardelektrode: Pen Nestaand Spreidingsweerstand: 25 Ohms Algemeen isolatieniveau: > 5 M Ohms

PROCES-VERBAAL VAN ONDERZOEK VAN EEN ELEKTRISCHE LAAGSPANNINGSINSTALLATIE

BESCHRIJVING VAN DE INSTALLATIE: de opstellingsschema('s) en het (de) eendraadsschema('s) maken integraal deel uit van dit verslag en werden voor gezien getekend.

Schema's		Kevin Devos Electrabel 24/1/03

INBREUKEN (voor de betekenis van de nummers zie keerzijde)
Geen Inbreuken
Opmerking: Bijkomende aquipot verbijd. nog niet geplaatst of/z Zichtbaar
Lichtpunt in badkamer nog niet geplaatst en/of zichtbaar.

De hoofddifferentieel was - werd - (niet) - gelood.
De elektrische installatie moet opnieuw gekeurd worden vóór 21/03/2028 evenals voor de ingebruikname van aanzienlijke wijzigingen en/of uitbreidingen zoals het bijvoegen van een stroomkring.

Besluit:
DE NIEUWE ELEKTRISCHE INSTALLATIE - IS - IS NIET - CONFORM AAN DE HIER VOOR VERMELDE VOORSCHRIFTEN
DE INSTALLATIE WAS - MAG - MAG NIET - ONDER SPANNING

VERSLAG VAN ONDERZOEK VAN DE BESTAANDE INSTALLATIE (ART. 276 VAN HET AREI)

INBREUKEN op het bestaand gedeelte (voor de betekenis van de nummers zie keerzijde)

De installatie moet vóór ..... opnieuw gekeurd worden.

Overeenkomstig artikel 274 van het AREI, moeten zonder vertraging de werken worden uitgevoerd die nodig zijn om de vastgestelde inbreuken te doen verdwijnen, en moeten alle gepaste maatregelen worden getroffen opdat bij het in dienst blijven van de installatie de inbreuken geen gevaar zouden vormen voor de personen of goederen.

Bijlagen: Schema's
VISUM VAN DE STROOMVERDELER:

Voor de direkteur-generaal
Naam, Agentnr., Handtekening
2513
P. Pot.

15 001 02 13

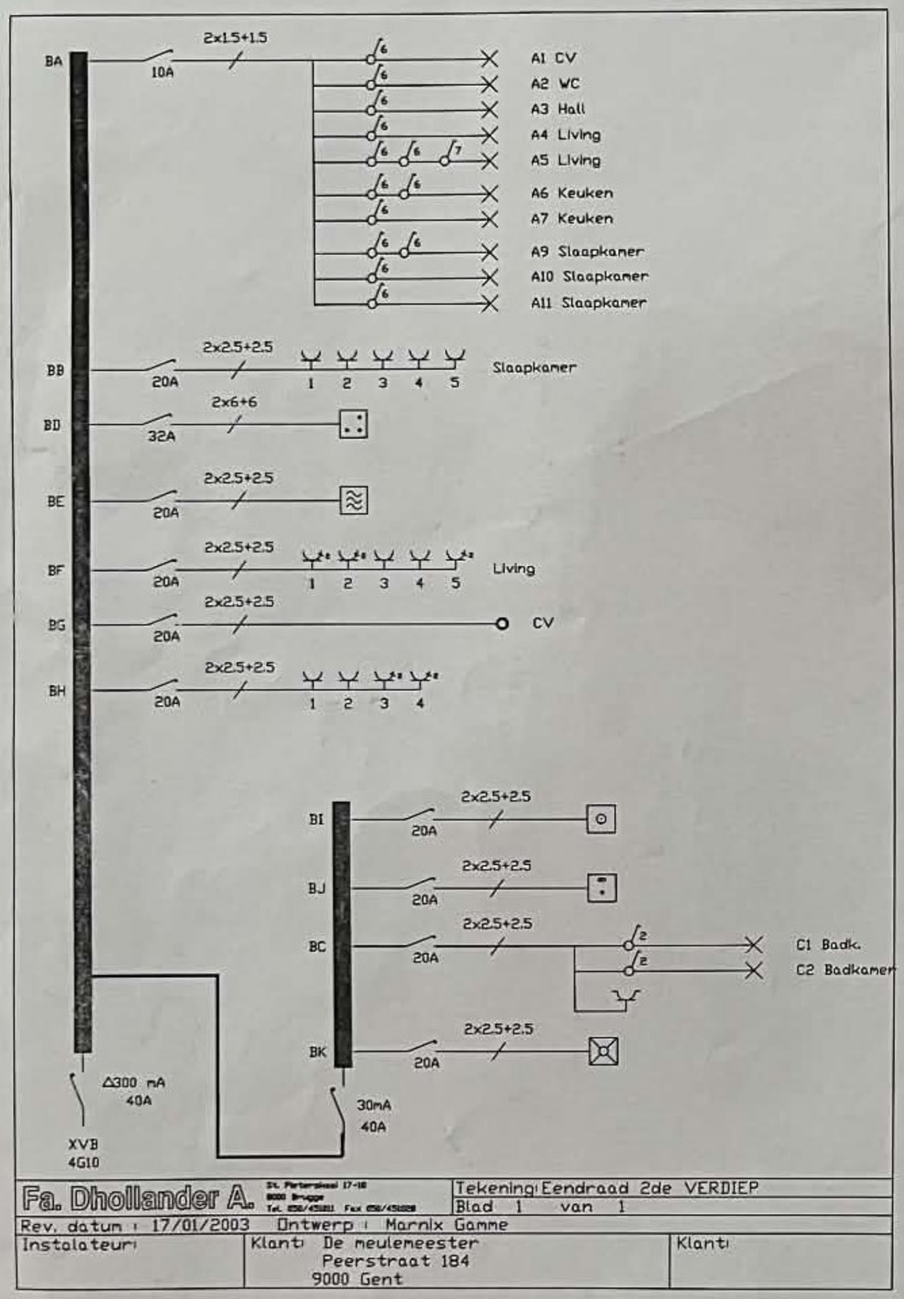

Fa. Dhollander A. St. Pieterskaai 17-18 9000 Brugge Tel. 050/451011 Fax 050/451028	Tekening: Eendraad 2de VERDIEP Blad 1 van 1	
Rev. datum : 17/01/2003	Ontwerp : Marnix Gamme	
Instalateur:	Klant: De meulemeester Peerstraat 184 9000 Gent	Klant:

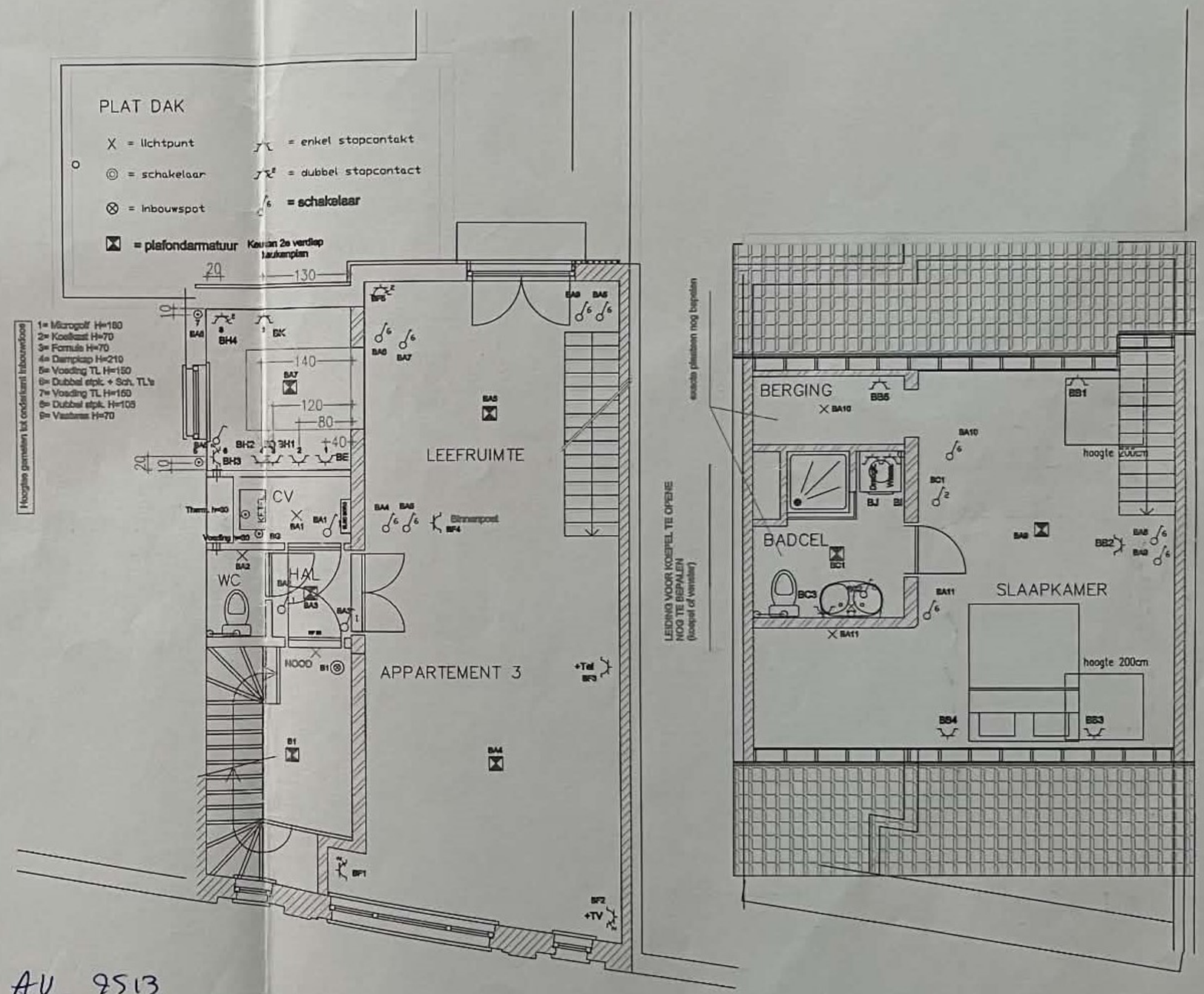

AU 9513

21/01/2003

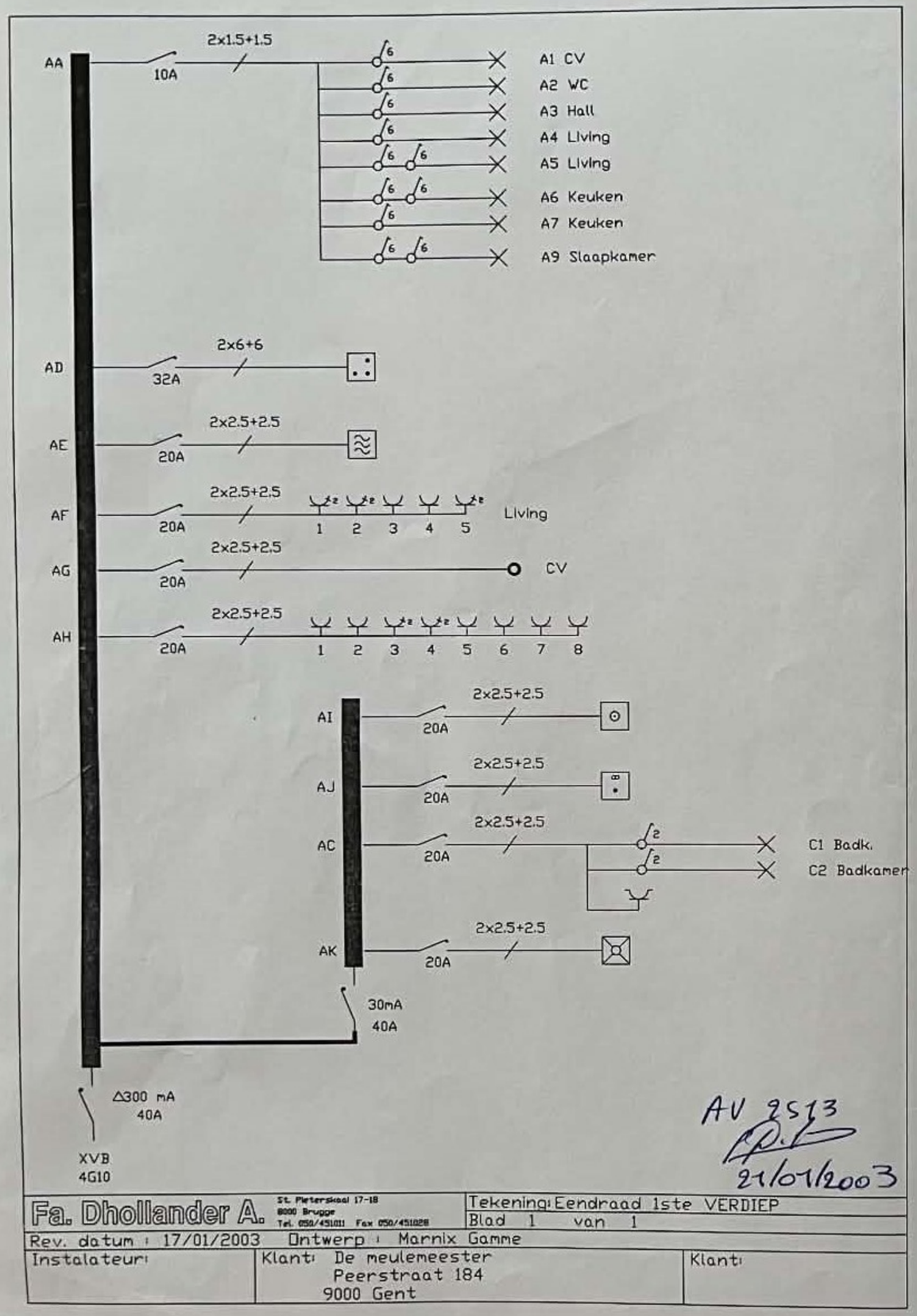

AV 2513
21/01/2003

Fa. Dhollander A. St. Pietersklaai 17-18 8000 Brugge Tel. 050/451011 Fax 050/451028	Tekening: Eendraad 1ste VERDIEP Blad 1 van 1	
Rev. datum : 17/01/2003 Ontwerp : Marnix Gamme		
Instalateur:	Klant: De meulemeester Peerstraat 184 9000 Gent	Klant:

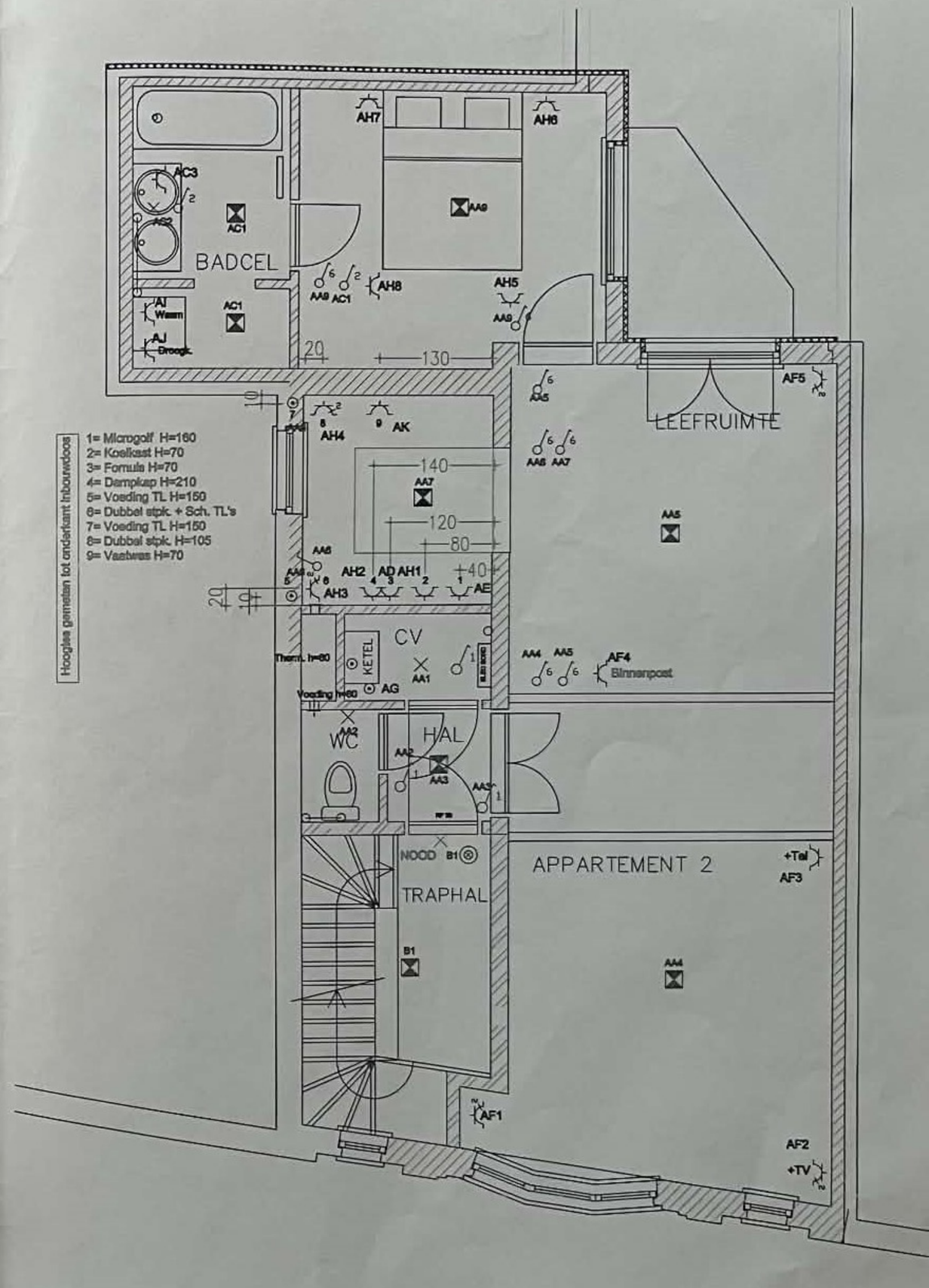

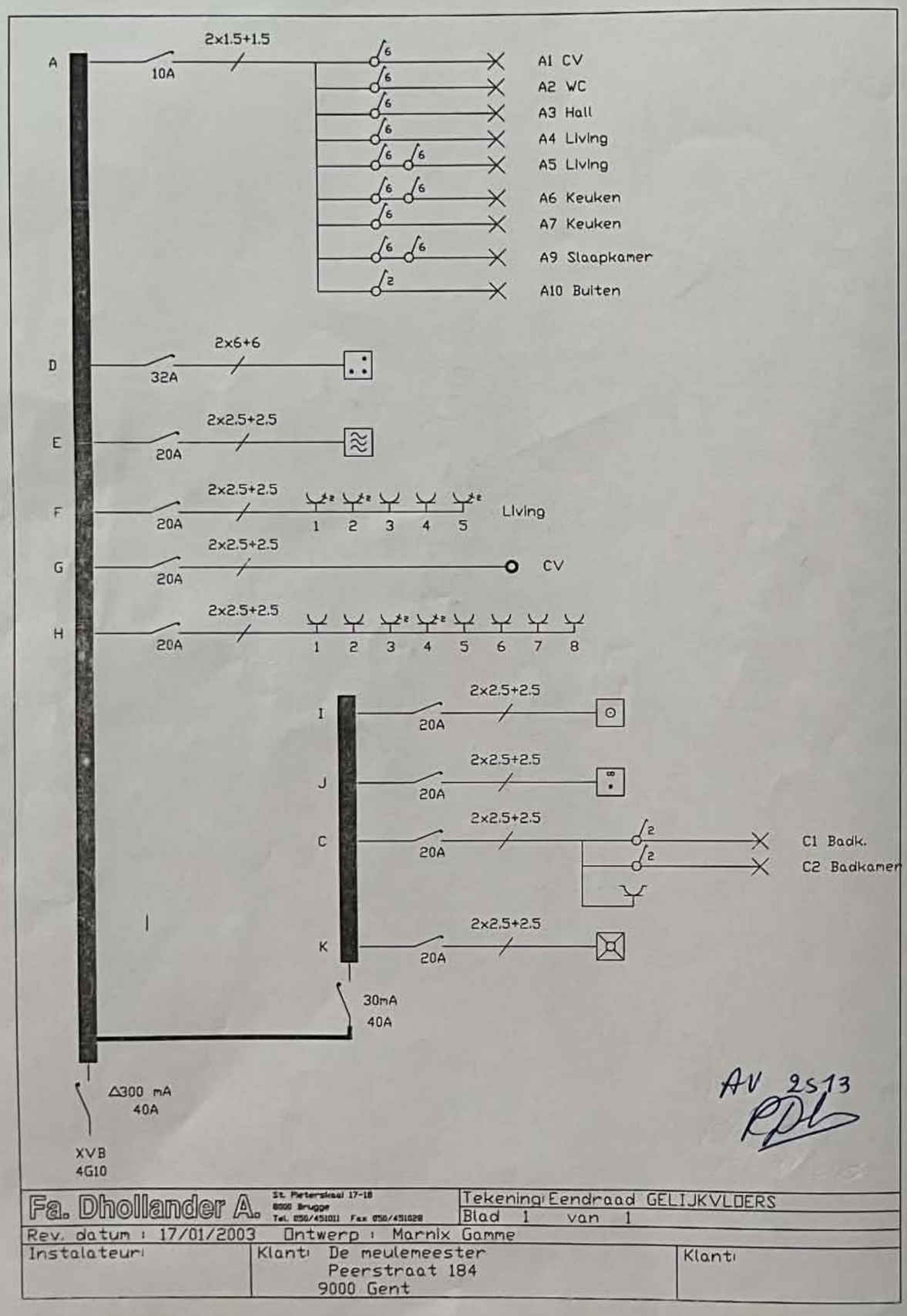

Fa. Dhollander A. St. Pietersplaats 17-18 8000 Brugge Tel. 050/451011 Fax 050/451028	Tekening: Eendraad GELIJKVLOERS Blad 1 van 1	
Rev. datum : 17/01/2003 Ontwerp : Marnix Gamme		
Instalateur:	Klant: De meulemeester Peerstraat 184 9000 Gent	Klant:

Vals plafond badcel/slpk
voor het gelijkvl. en het 1ste verdiep

